Manual técnico

Cômoda 4 Gavetas e 1 Porta Údine - 3243 (Branco/Mad.)

São necessárias duas pessoas para montar.

Desenho meramente ilustrativo.

Ferramentas necessárias para montagem:

(Não acompanham o produto).

ATENÇÃO:

- Leia atentamente todas as instruções antes de iniciar a montagem.
- Monte o produto em uma superfície limpa e plana.
- Para evitar danos ao móvel, forre o chão antes da montagem. Aconselha-se usar a própria embalagem.
- Não apoie os componentes sobre ferramentas e acessórios.
- Evite batidas e contato com objetos cortantes.
- A área necessária para a montagem é de aproximadamente 2 m².

INSTRUÇÕES GERAIS

Recomendações Importantes:

Antes de iniciar a montagem, verifique se todas as peças necessárias constam na embalagem (ver páginas 3 e 4 deste manual).

Após a montagem, reaperte todos os parafusos.

Conservação e Limpeza:

- Para mudar o móvel de lugar, certifique-se de que o mesmo esteja vazio.
- Não deixe o móvel exposto ao sol. Luz solar (direta ou indireta) e luminosidade excessiva alteram a cor original da cama, escurecendo-a e amarelando-a.
- Para a limpeza, utilize pano levemente umedecido em água, seguido de pano seco. Em caso de necessidade, utilizar somente sabão neutro glicerinado.
- Não utilizar produtos químicos ou abrasivos, como solventes, álcool, limpadores instantâneos, etc.
- Atenção: não utilize lustra móvel!

Agradecemos por sua escolha! Você tem garantia de 90 (noventa) dias, contra problemas ou defeitos de fabricação, a contar da data do faturamento, nos termos do Código de Defesa do Consumidor (CDC).

Confira as especificações de uso e as condições que devem ser respeitadas para que o produto esteja assegurado pela garantia aqui declarada.

Salienta-se que o desgaste natural do móvel e/ou a má utilização do mesmo não estão assegurados pela garantia.

*** Condições básicas**

1) Danos decorrentes de montagem inadequada ou transporte realizado por pessoas não autorizadas não estão cobertos pela garantia;

2) As regras para conservação e limpeza devem ser obedecidas, pois a garantia não será assegurada se houver utilização de produtos impróprios;

3) Alterações realizadas nas estruturas ou especificações dos móveis, modificando suas características, não estarão asseguradas pela garantia;

4) A garantia também não cobre danos causados por vazamentos hidráulicos, umidade ou exposição excessiva à água, tendo em vista que madeiras e seus derivados não suportam tais condições de uso;

5) Oxidação de peças metálicas ou espelhos, como consequência do desgaste natural dos móveis, não será coberta pela garantia;

6) ATENÇÃO: são realizadas inspeções e controle minucioso contra ataques de insetos nocivos à madeira e derivados (tais como: cupins, carunchos, vespas, etc.) em nosso processo de fabricação. Porém, para atender nossos clientes com excelência, os produtos são segurados contra estes ataques pelo prazo de dois (2) meses, período com vasta extensão para a identificação da praga.

ACESSÓRIOS E FERRAGENS GERAIS

código	descrição	desenhos	quant.
031	Castanha Girofix Mini 12x9mm Zamac		18
125	Cavilha 6x30 Estriada		36
402	Cola Bca Sache c/ 15 gramas		1
609	Bucha Plástica 8mm Cinza		1
673	Dobradiça AL2 alta		2
686	Calço para Dobradiça 3mm		2
837	Pino Girofix Aço com Rosca		18
845	Parafuso 3,5x20 C.C.		4
852	Parafuso 3,5x30 C.C.		12
863	Parafuso 5x50 C.C.		1
874	Parafuso 6x8 C.C.		16
876	Parafuso 3,5x12 C.C.		60
879	Chapa para União dos Traseiros		3
880	Prego 10x10 C.C.		28
883	Parafuso 3,5x25 C.C.		60
1255	Barra Cabideiro 288mm		1
1671	Suporte Prateleira 6x8mm Branco		4
1801	Cantoneira Zamac		2
1802	Bucha Cilindrica 8,2X7,4mm		4
2499	Conjunto Corrediça 350mm		4
2109	Dispositivo Trapezio Preto		1
2158	Suporte Cabideiro Lateral Vazado Branco		2
2199	Parafuso 5x60 Flangeado		12
4847	Puxadores 140x20mm		5
4848	Pés 140x60mm		4

O fabricante reserva-se no direito de efetuar modificações sem aviso prévio.
Revisão: 00 - 25/01/2022.

Código	Descrição da peça	Quant.	Medidas (mm)
2023	Lateral Gaveta	8	335x130x12
2025	Traseiro de Gaveta	4	570x130x12
2076	Fundo de Gaveta	4	570x350x2,5
2391	Traseiro Compartimento Gaveta	1	614x850x2,5
2407	Traseiro Compartimento Porta	1	850x314x2,5
4846	Frente Gaveta	4	605x200x12
5698	Lateral Esquerda	1	880x400x12
5255	Travessa Traseira/Reforço	1	595x60x12
5699	Divisor	1	820x400x12
5672	Frontal da Base	1	905x60x12
5262	Lateral Direita	1	880x400x12
5268	Prateleira Pequena Móvel	1	298x390x12
5269	Tampo	1	960x450x15
5270	Travessa Traseira	1	905x60x12
5271	Travessa Base	1	298x400x12
5373	Porta	1	812x306x12

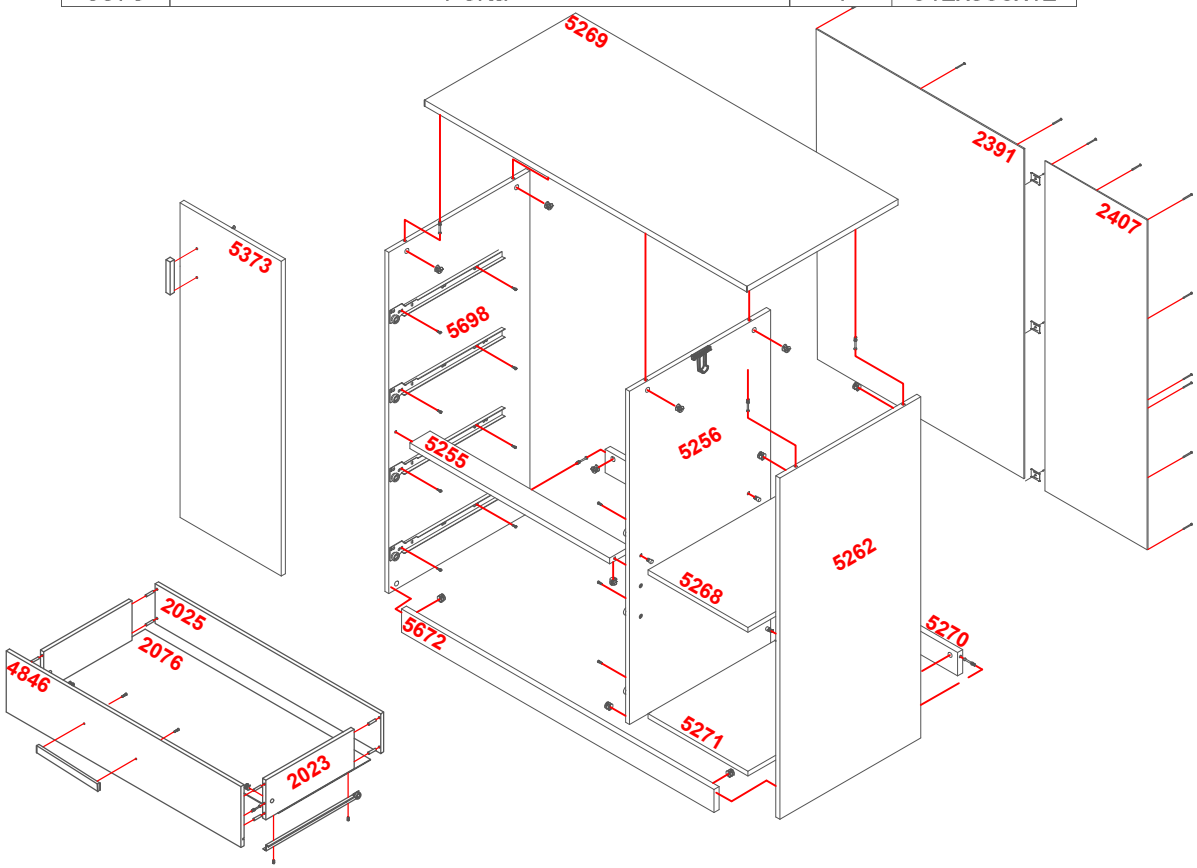

PREPARAÇÃO PARA MONTAGEM

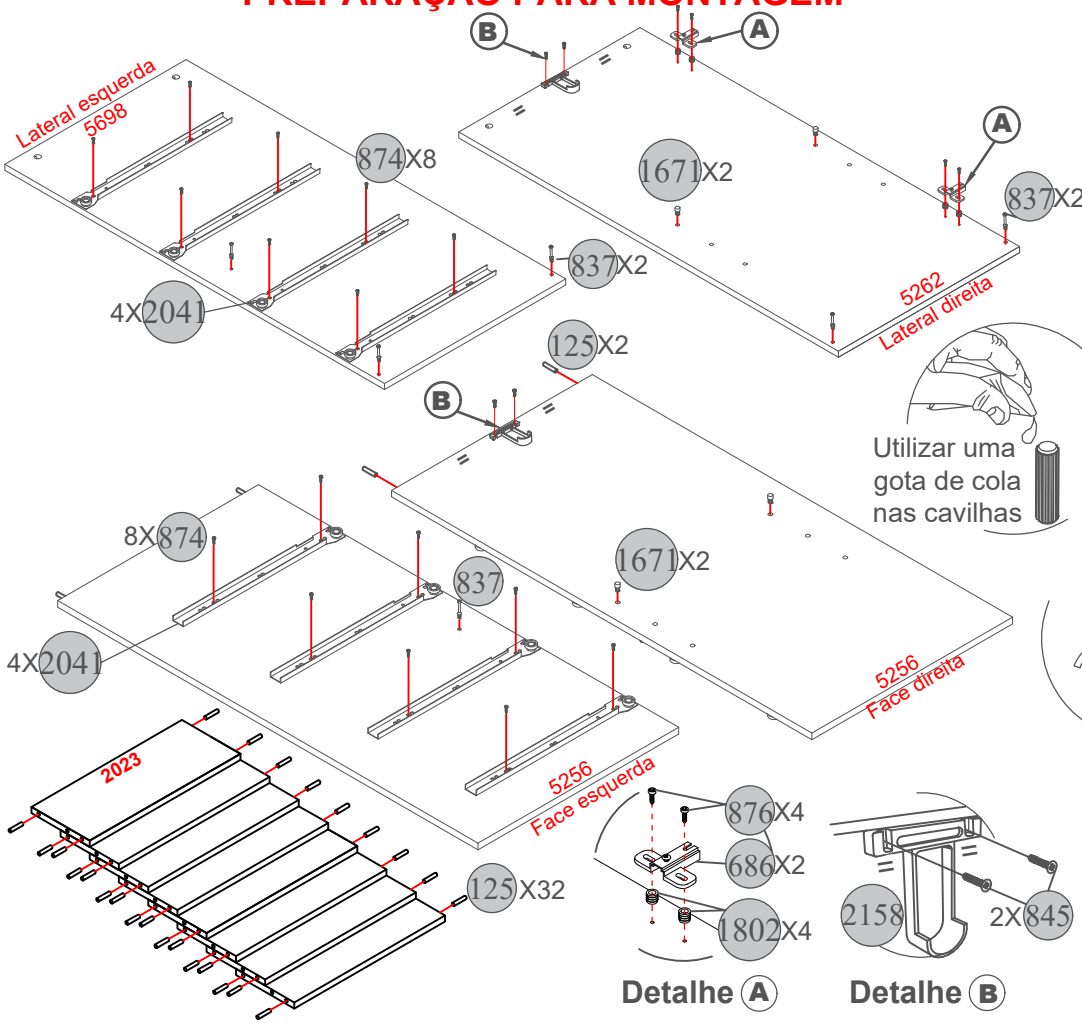

SISTEMA ANTI-TOMBAMENTO

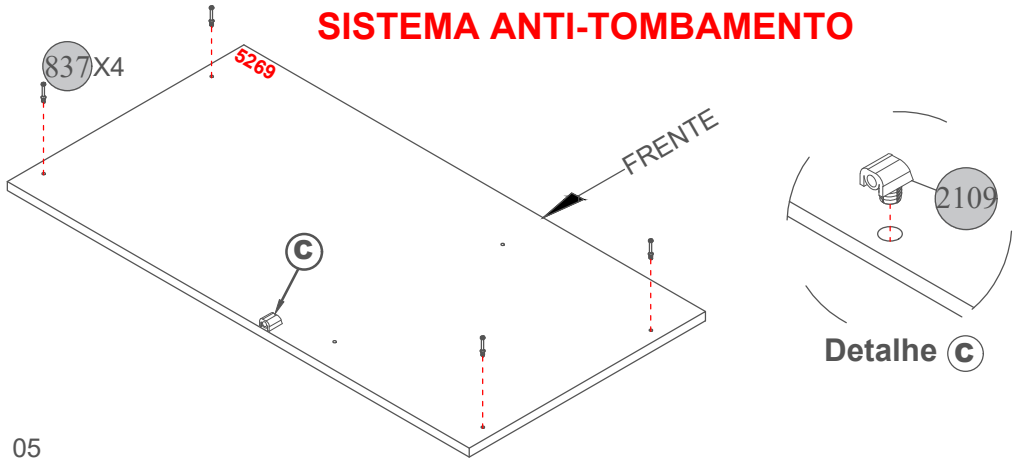

PREPARAÇÃO DAS FRENTES DE GAVETA

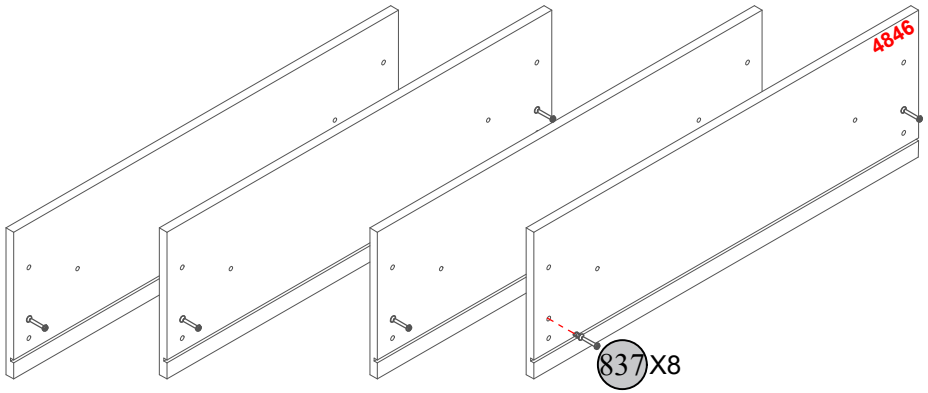

MONTAGEM DAS GAVETAS

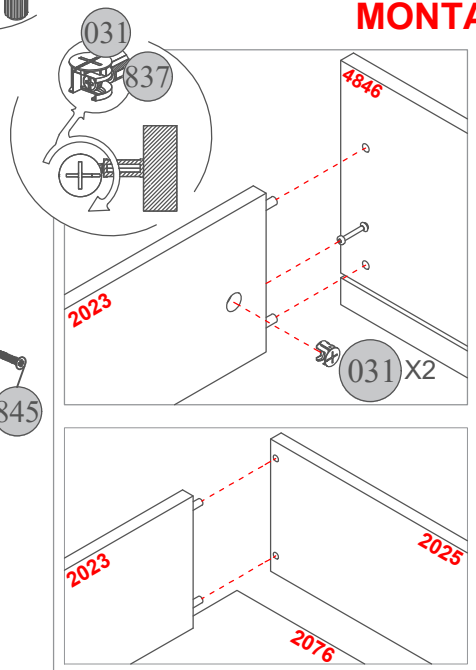

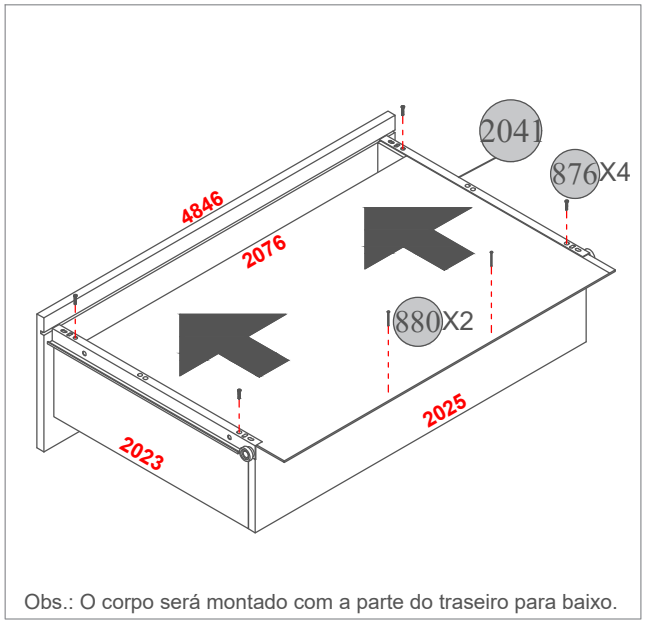

Obs.: O corpo será montado com a parte do traseiro para baixo.

Para verificar esquadro, medir em "**x**" as extremidades. Ajustar até que a distância do ponto "**PA**" ao ponto "**PC**" seja igual á distância do ponto "**PB**" ao ponto "**PD**".

Obs.: É indispensável colocar as gavetas no esquadro para evitar problemas de funcionamento e de alinhamento com o móvel.

Depois de verificar o esquadro das gavetas, pregar o fundo de gaveta com **2 pregos "880"** para cada gaveta.

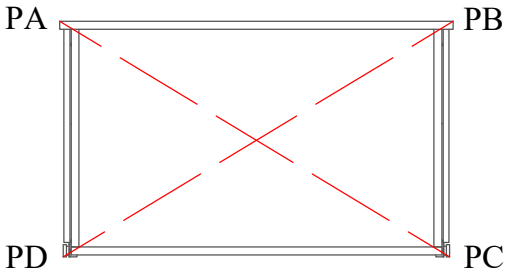

MONTAGEM DO CORPO

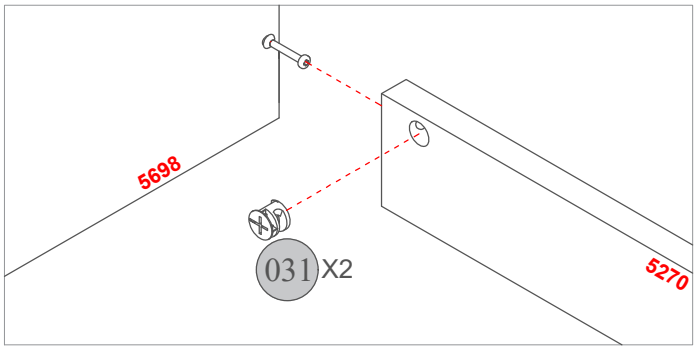

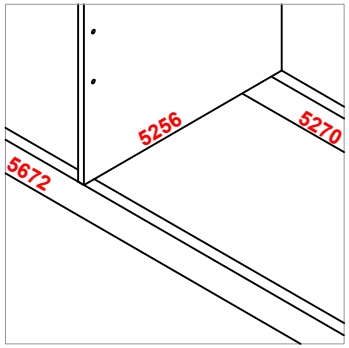

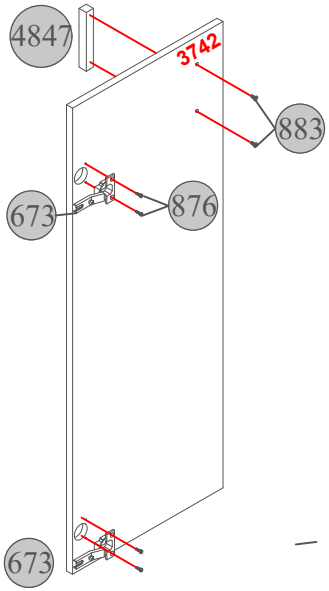

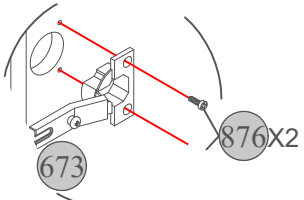

Detalhe D

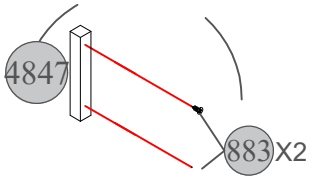

Detalhe E

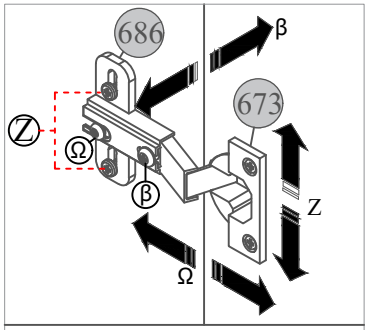

Para regulagem das dobradiças proceda da seguinte forma: Parafuso **"β"** permite regular remonte da porta com a lateral do móvel; Parafuso **"Ω"** permite regular afastamento entre a porta e a lateral do móvel. Parafuso **"Z"** permite regular alinhamento superior e inferior da porta em relação ao móvel (altura).

ENCAIXE DO TAMPO

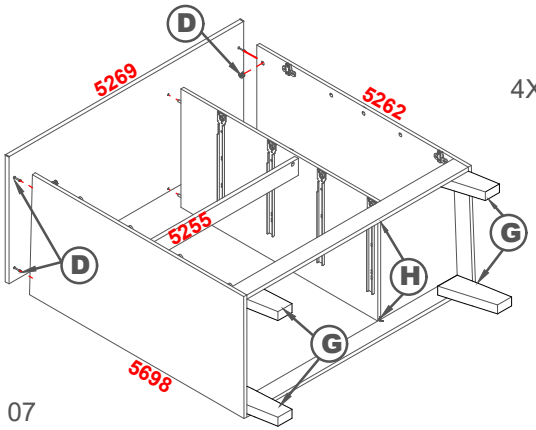

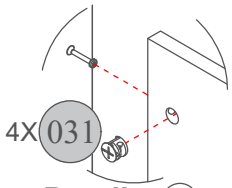

Detalhe F

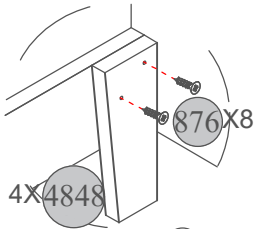

Detalhe G

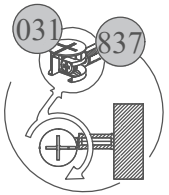

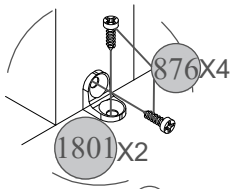

Detalhe H

ENCAIXE DO TRASEIRO DA CÔMODA

Reaperte os componentes do móvel
Nivelar o móvel de acordo com a irregularidade do piso onde a peça será colocada.

Obs. : Caso haja mudança do móvel do lugar, repetir o processo de nivelamento.
É extremamente importante verificar o esquadro do corpo do móvel antes de pregar os traseiros.

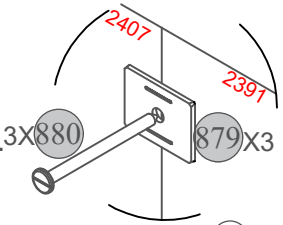

Detalhe I

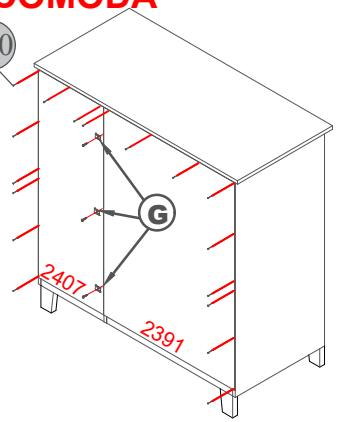

FIXAÇÃO DO PUXADOR NA FRENTE DE GAVETA

Fixe os puxadores **"1468"** com o parafuso **"883"** e encaixe as gavetas, travessa base **"5271"**, prateleira pequena móvel **"5268"**.

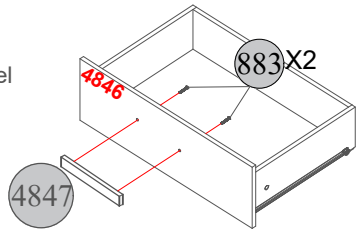

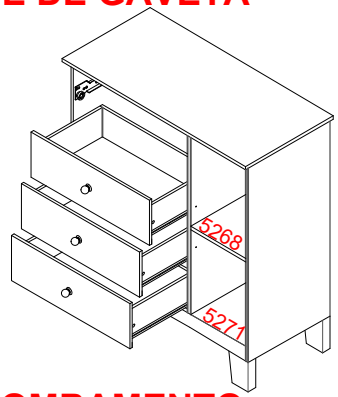

FIXAÇÃO DO SISTEMA ANTI-TOMBAMENTO

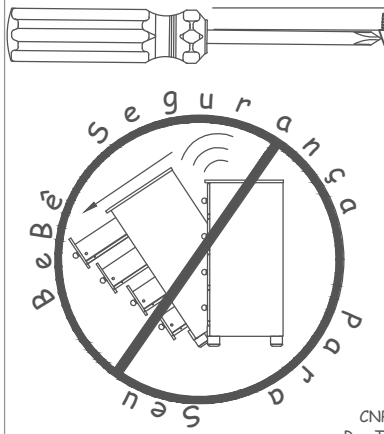

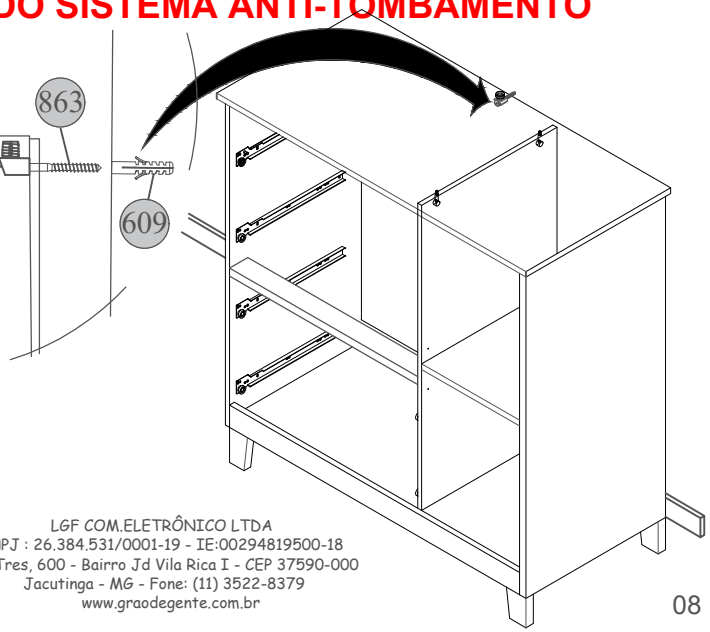

LGF COM.ELETRÔNICO LTDA
CNPJ : 26.384.531/0001-19 - IE:00294819500-18
Rua Tres, 600 - Bairro Jd Vila Rica I - CEP 37590-000
Jacutinga - MG - Fone: (11) 3522-8379
www.graodegente.com.br