MANUAL TÉCNICO

COZINHA MONTREAL COLUNA DUPLA C2F07 — **C2F07**

Ficha de Componentes

Cod.	Qtde.	Descrição
1	1	Travessa Armário
2	1	Porta Direita
3	1	Porta Esquerda
4	1	Travessa Superior
5	1	Porta Basculante
6	1	Traseiro Armário
7	1	Travessa Traseira
8	1	Travessa Divisória 1
9	1	Prateleira Balcão
10	2	Traseiro
11	1	Base
12	1	Travessa Divisória 2
13	1	Lateral Direita
14	1	Lateral Esquerda
15	2	Acabamento Horizontal
16	2	Acabamento Vertical

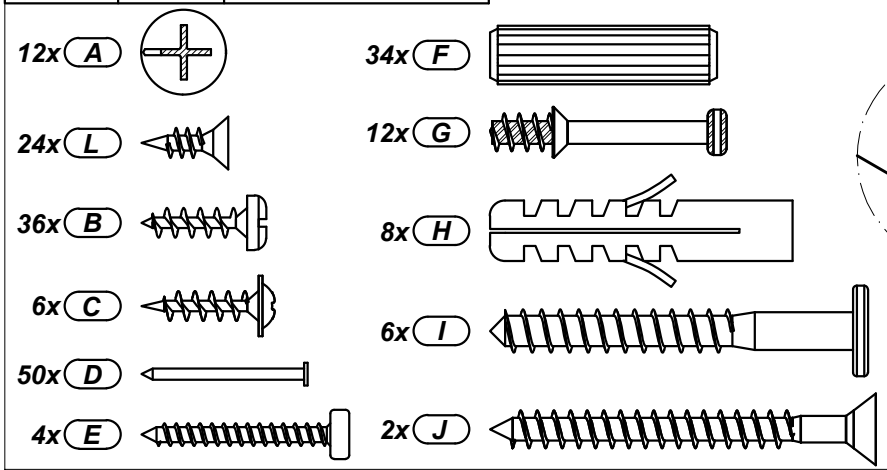

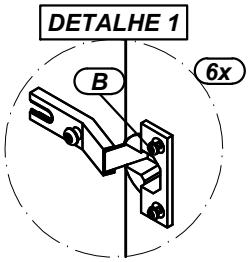

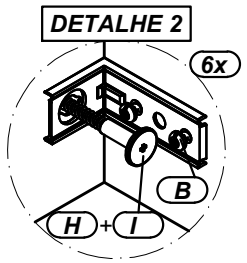

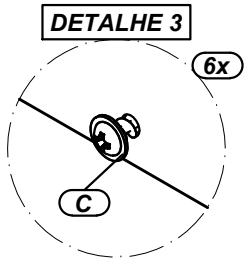

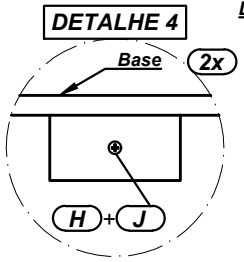

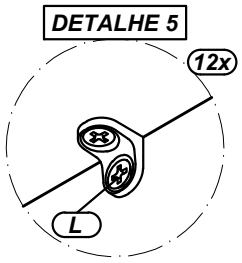

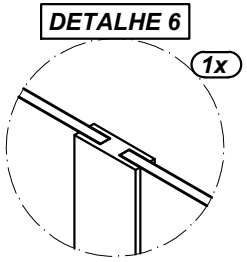

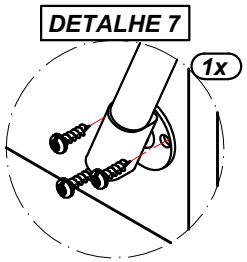

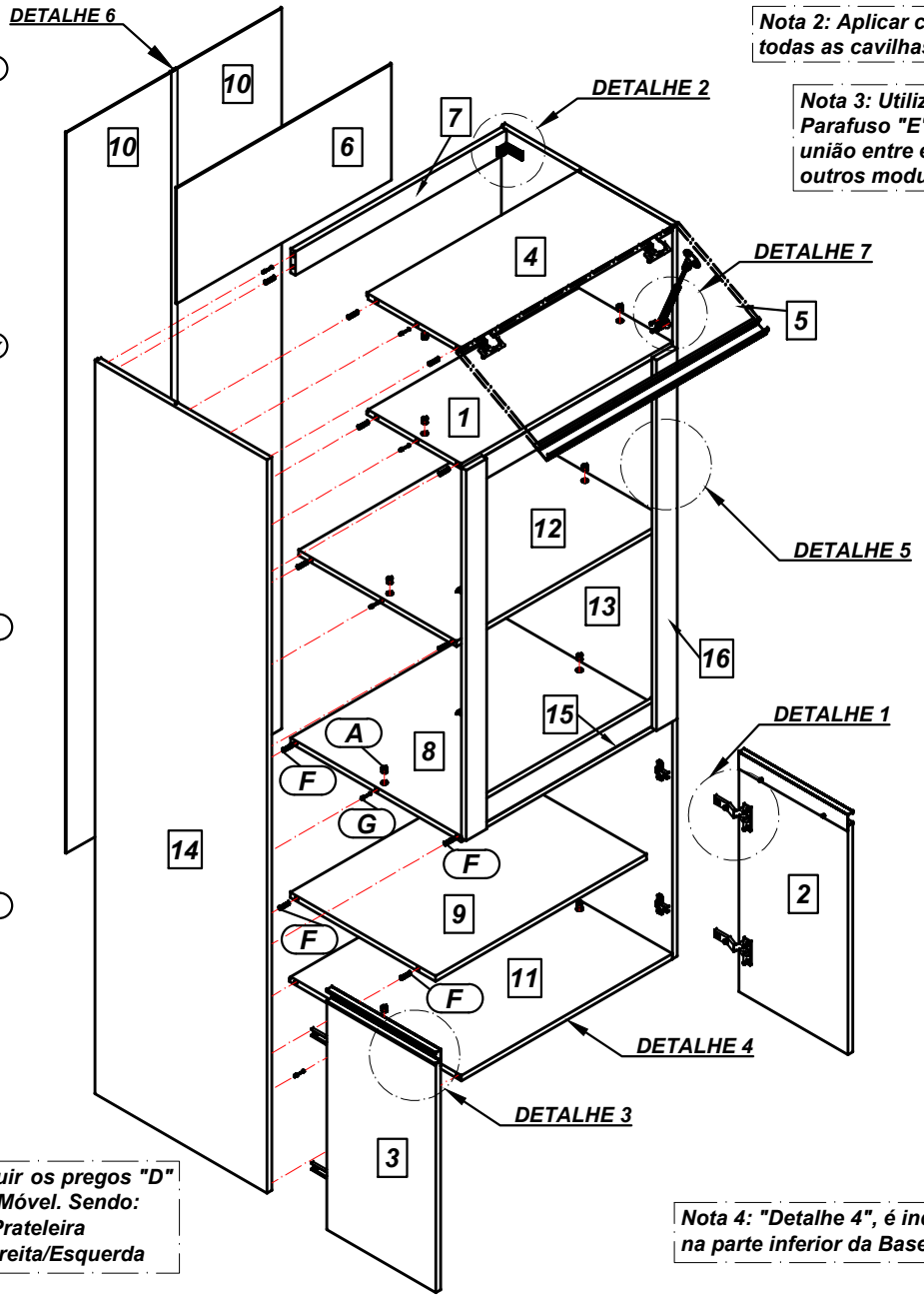

Nota 1: Distribuir os pregos "D" no traseiro do Móvel. Sendo:
2x - Travessa/Prateleira
18x - Lateral Direita/Esquerda

Nota 2: Aplicar cola em todas as cavilhas "F"

Nota 3: Utilizar o Parafuso "E" como união entre este e outros modulos.

Nota 4: "Detalhe 4", é indicado na parte inferior da Base "11"

Certificado de Garantia

A Bonatto agradece por sua escolha, garantindo seus produtos por 90(noventa) dias, contra vícios ou defeitos, a contar da data do faturamento, nos termos trazidos pelo CDC.
Na sequência serão apresentadas especificações de uso, bem como condições a serem respeitadas para que os produtos Bonatto estejam assegurados pela garantia aqui declarada. Salienta-se ainda, que o desgaste natural dos móveis da Bonatto ou a má utilização não serão alcançados por esta garantia.

Condições Basicas

1) Danos decorrentes de montagem ou transporte realizados por pessoas não autorizadas pela Bonatto não estarão cobertos pela garantia;
2) Deverão ser obedecidas as regras para conservação e limpeza, afastando-se totalmente a garantia quando houver a utilização de produtos impróprios para limpeza;
3) Alterações realizadas nas estruturas ou especificações dos móveis só estarão asseguradas quando efetivadas por técnico autorizado pela Bonatto;

4) Não haverá cobertura da garantia quando os produtos forem comercializados por terceiros, que não as lojas revendedoras;

5) Danos causados por vazamentos hidráulicos, umidade ou exposição excessiva à água, tendo em vista que madeiras e seus derivados não suportam tais condições de uso, cancelam a garantia;

6) Oxidação de peças metálicas ou espelhos, decorrentes da utilização normal dos móveis, não será coberta pela garantia, uma vez que isso é causado pelo desgaste natural destes produtos;
7) Após completar o período de garantia, ao solicitar um técnico, será cobrada taxa de visita.

8) **ATENÇÃO** a Bonatto realiza inspeção e controle minucioso contra ataque de insetos nocivos a madeira e derivados (tais como: cupim, carunchos, vespas, etc.), por isso não se faz possível a cobertura da garantia quanto a este tipo de incidente. Porém, como forma de melhor atender seus consumidores, a Bonatto garante seus produtos contra estes ataques, pelo prazo de 2(dois) meses, a contar da data da nota fiscal de compra.

Montagem

A Bonatto proporciona montagem adequada de seus móveis, através de seus técnicos autorizados (mediante cobrança), e orientações constantes nos manuais de montagem fornecidos juntamente com os produtos Bonatto.
As instalações elétricas e hidráulicas, bem como a colocação de pias, cubas, etc., durante ou após a instalação, não é de responsabilidade da Bonatto.

Conservação e Limpeza

NUNCA utilizar produtos abrasivos (tais como: solvente, álcool, limpadores instantâneos, etc.) na limpeza dos móveis da Bonatto.
Recomenda-se o uso de flanela macia levemente umedecida e sabão neutro para melhor conservação dos móveis. Obs.: A luz solar, direta ou indireta, ou luminosidade excessiva alteram a cor original dos móveis.

Bonatto
Indústria de móveis Bonatto Ltda.
R. Papa Jõao XXIII, 7 - Bairro Suissa
CEP: 09421-540 - Ribeirão Pires - SP
Telefax: (11) 4827-2211
Site: www.bonatto.com.br
Email: atendimento@bonatto.com.br